SABA Service-Instruction | T 171

Logic Control Cassette Deck CD 450 | CD 450

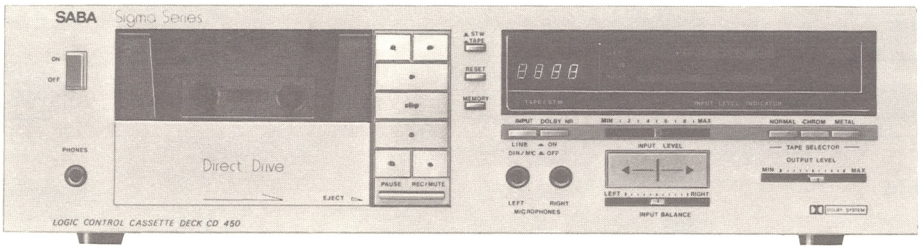

Motorenwechsel

1. Laufwerk-Steuerplatte A abbauen
2. Magnet-Halteblech B abschrauben
3. Wickelmotor nach hinten abziehen, zuvor die drei Befestigungsschrauben C von vorne entfernen
4. Die vier Befestigungschrauben des Capstan-Motors bzw. der Reglerplatte abschrauben und Motor komplett abnehmen.

Cassettenfach-Ausbau

1. Führungsbolzen D und E aus den Führungsschlitzen bzw. Löchern herausdrücken und Cassettenfach abnehmen

Sostituzione motori

1. Smontare piastra pilotaggio meccanica di trasporto A
2. Svitare supporto elettrocalamita B
3. Sfilare verso il retro motore di avvolgimento dopo aver levato le tre viti di fissaggio C
4. Svitare le quattro viti di fissaggio del motore Capstan e della piastra di regolazione, poi tegliere il motore completo

Smontaggio portacassette

1. Espellere dalle fenditure di guida e dai fori, i perni giuda D e E e togliere il portacassette

Changing the motor

1. Remove the transport control board A
2. Unscrew the solenoid mounting plate B
3. Remove the take-up motor to the rear after removing the three mounting screws C from the front.
4. Unscrew the four mounting screws for the capstan motor and control board and remove complete motor assembly

Removing the cassette compartment

1. Press guide studs D and E out of the guide slots or holes and remove the cassette compartment

Changement du moteur

1. Démonter la plaque de contrôle de la platine A
2. Dévisser la tôle porte-aimant B
3. Dégager le moteur d'enroulement vers l'arrière, mais dévisser d'abord les 3 vis de fixation C de l'avant
4. Dévisser les 4 vis de fixation du moteur cabestan ou de la plaque de réglage et enlever le moteur complet

Démontage du logement de cassette

1. Faire sortir les boulons de guidage D et E des fentes ou des trous de guidage et retirer le logement de cassette

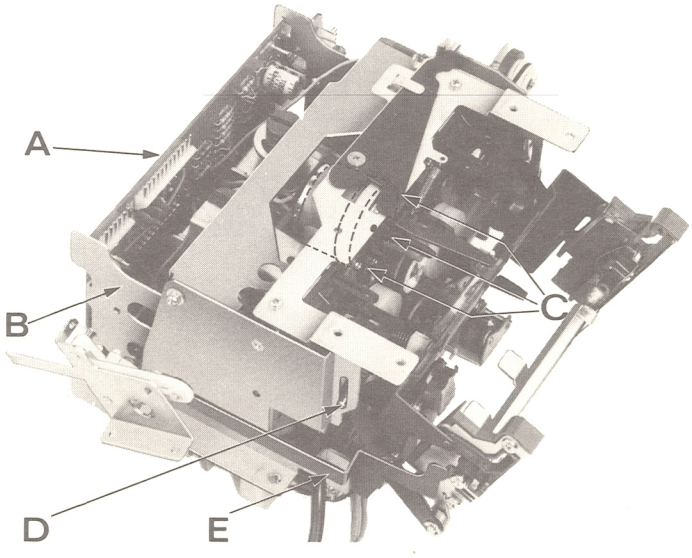

Wichtige Hinweise

Die Sicherheit des Gerätes muß nach einer Reparatur oder Überprüfung erhalten bleiben. Es dürfen deshalb keine konstruktiven Merkmale des Gerätes sicherheitsmindernd verändert werden (z.B. müssen Abdeckungen ordnungsgemäß angebracht sein).

Ersatzteile müssen hinsichtlich ihrer Daten und ihrer Merkmale dem getauschten Teil entsprechen, damit die Sicherheit des Gerätes nicht vermindert wird. Verwenden Sie deshalb nur Original-Ersatzteile.

Important note

The unit must remain safe after repair or checking. Therefore, no design features of the unit may be altered which would result in a reduction of safety (e.g. covers must be properly replaced).

With regards to their data and technical features, spare parts must correspond with the replaced part, so as not to reduce the safety of the unit. Therefore, only use original spare parts.

Avvisi importanti

La sicurezza dell'apparecchio deve rimanere conservata anche dopo una riparazione o un controllo. Perciò non è permesso di variare connotati costruttivi dell'apparecchio in modo che non garantiscono la sicurezza originaria (p. es. gli schemi di protezione devono essere fissati a regola d'arte).

I pezzi di ricambio devono corrispondere al pezzo da sostituire nei loro dati e nei loro connotati per garantire la stessa sicurezza dell'apparecchio. Usate perciò solo ricambi originali SABA.

Recommandations importantes

L'appareil doit remplir les mêmes conditions de sécurité après une réparation ou une révision. Aucune caracteristique de construction de l'appareil ne doit donc être modifiée de telle sorte que la sécurité de l'appareil en soit diminuée (par ex., les couvercles doivent être remis en place correctement).

Les caractéristiques et les propriétés des pièces de rechange doivent coincider avec celles de la pièce qui est remplacée afin de ne pas réduire la sécurité de l'appareil. N'utilisez donc que des pièces de rechange d'origine.

Blockschaltbilder · Schema a blocchi · Block diagram · Schéma bloc

PLAYBACK SYSTEM

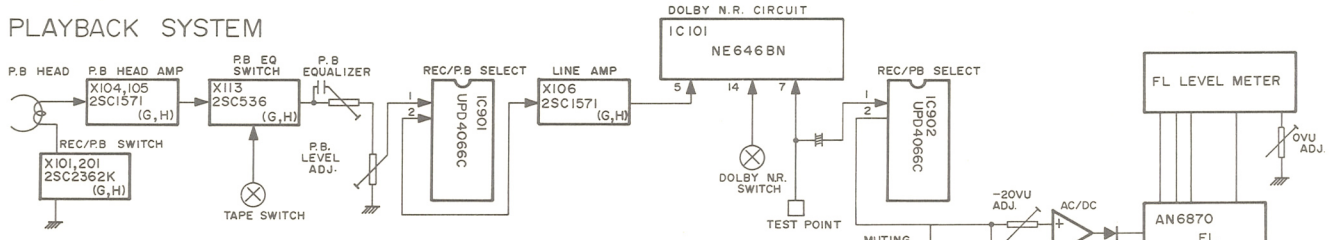

POWER SUPPLY CIRCUIT

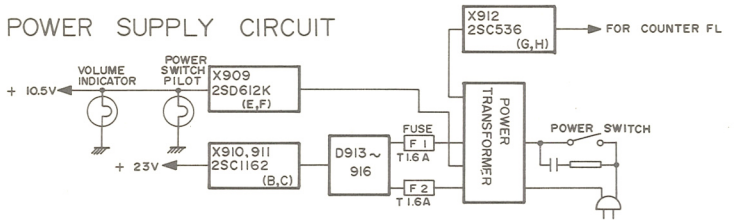

RECORDING SYSTEM

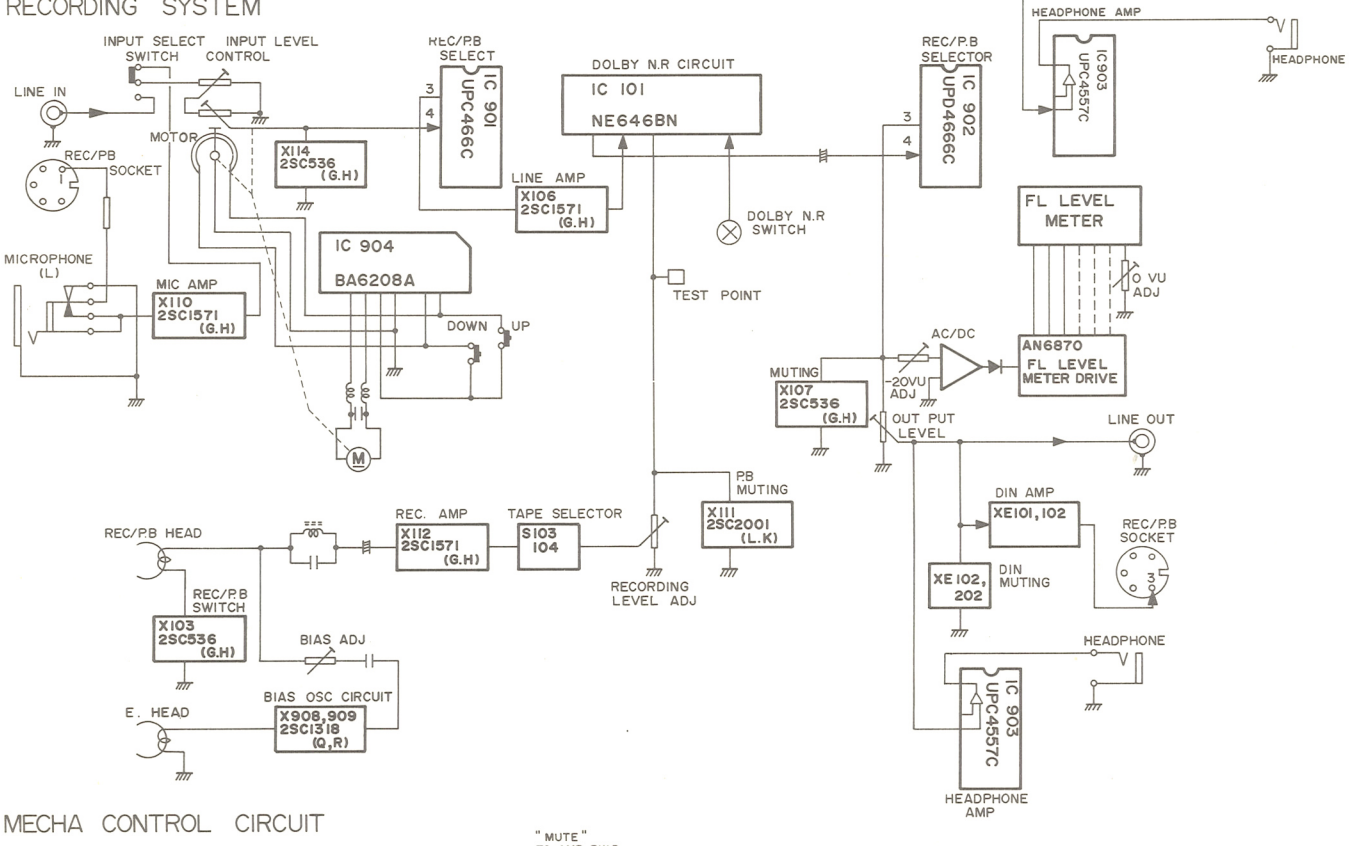

MECHA CONTROL CIRCUIT

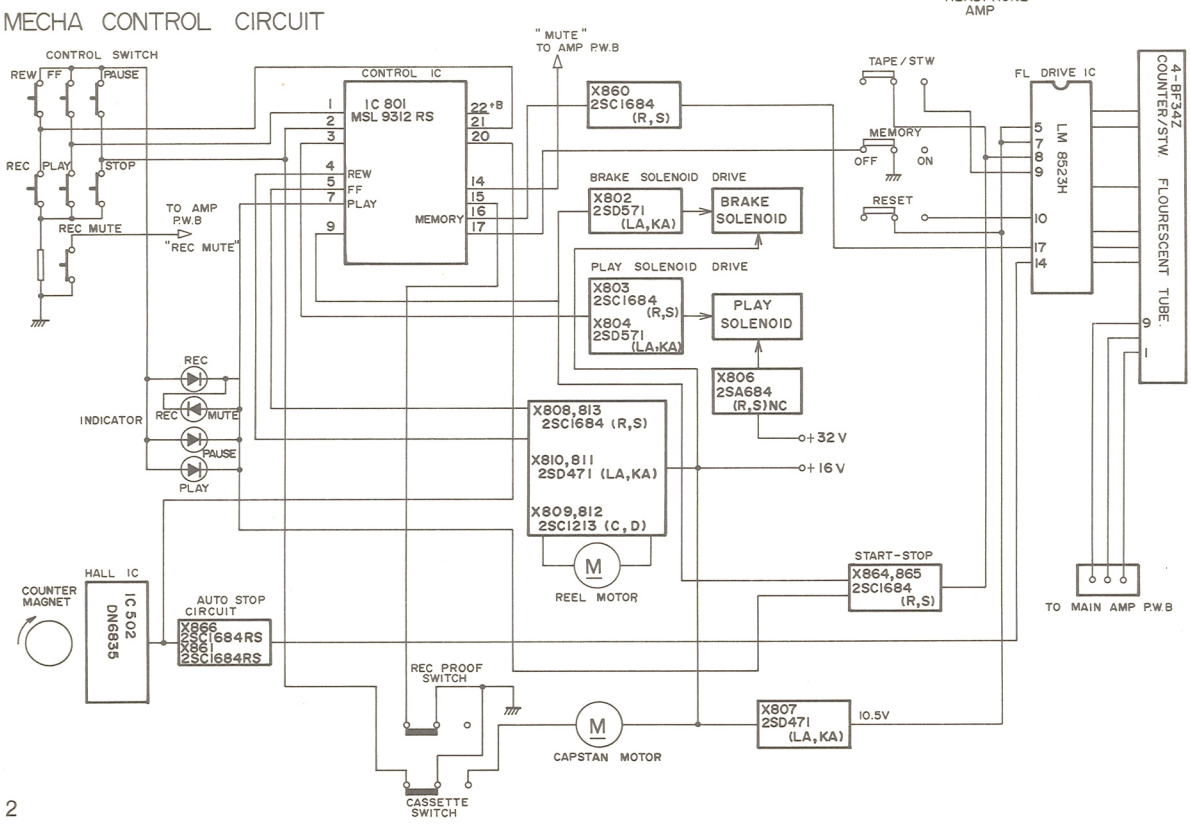

Gedruckte Schaltung · Piastre stampate · Printed Circuit · Circuit imprimé

Lötseite · Lato saldature · Soldering side · Coté soudure saldature

Laufwerk-Steuerplatte · Piastra pilotaggio · Control board · Platine de commande

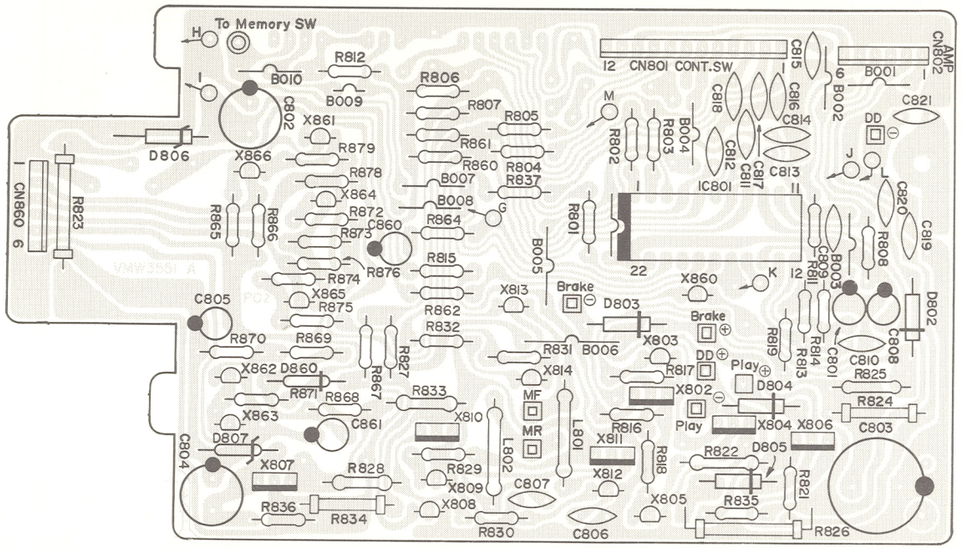

Display Platte · Circuito stampato con display · Display board · Platine de Indicateur

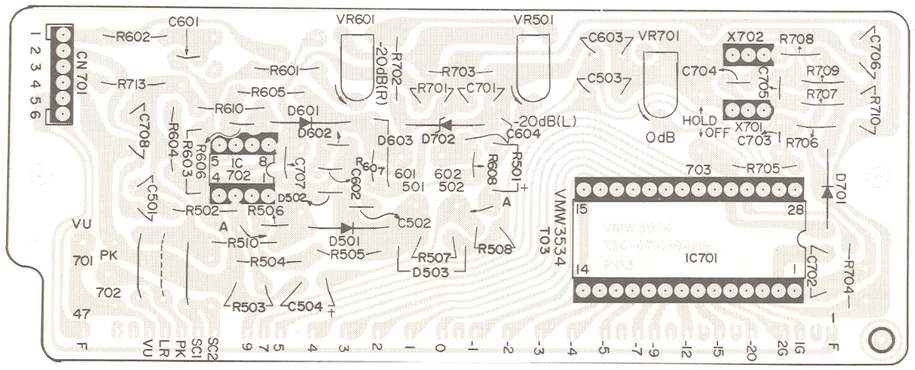

Buchsenplatte · Piastra boccole · Socket board · Plague porte-douilles

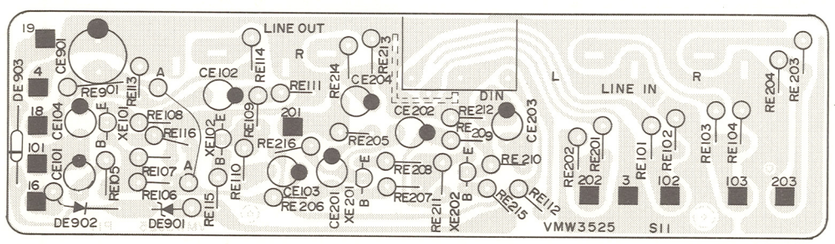

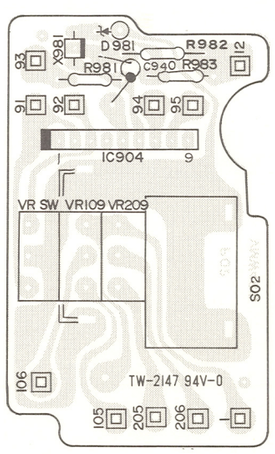

Grundplatte · Piastra base · Basic board · Platine de base

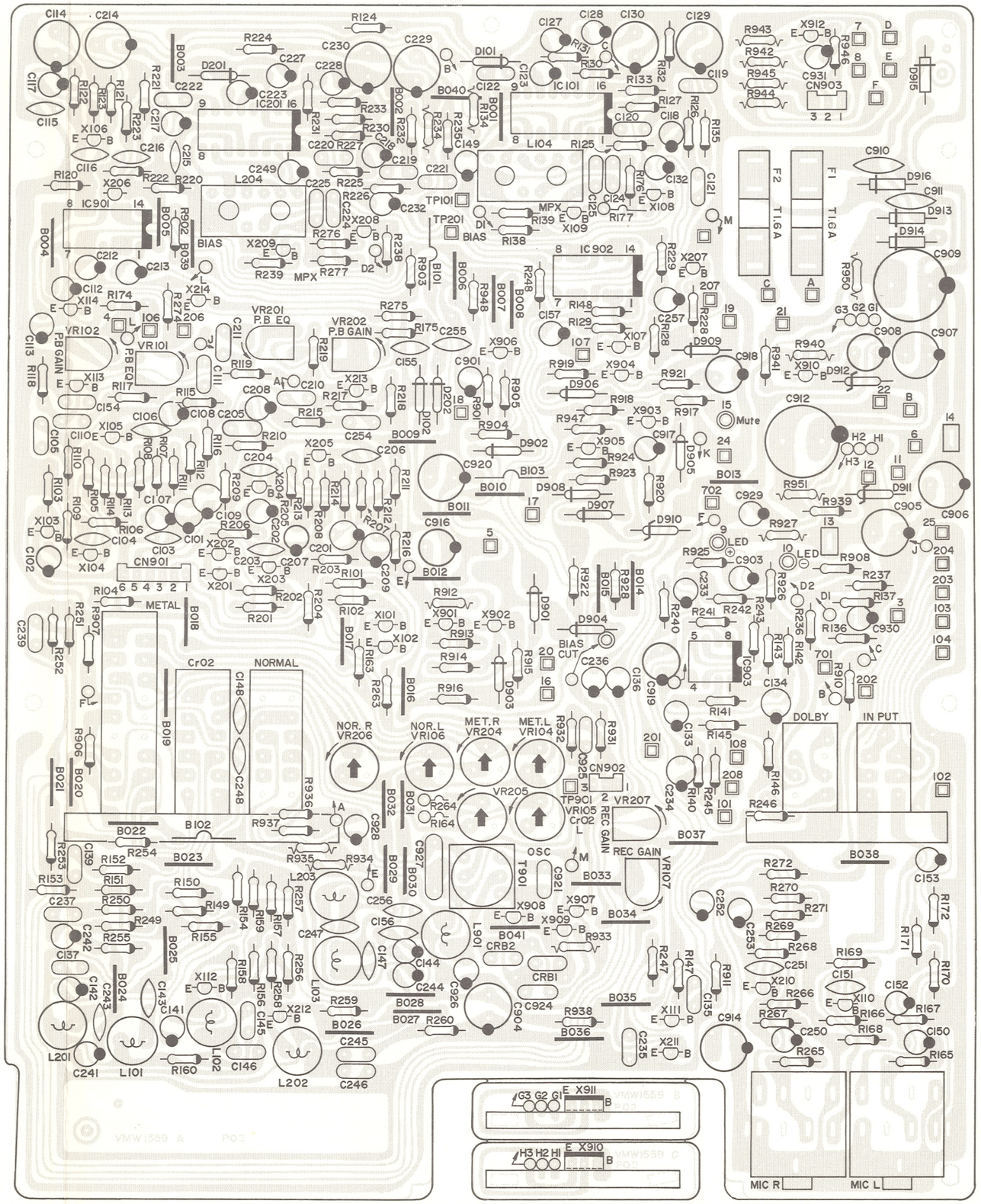

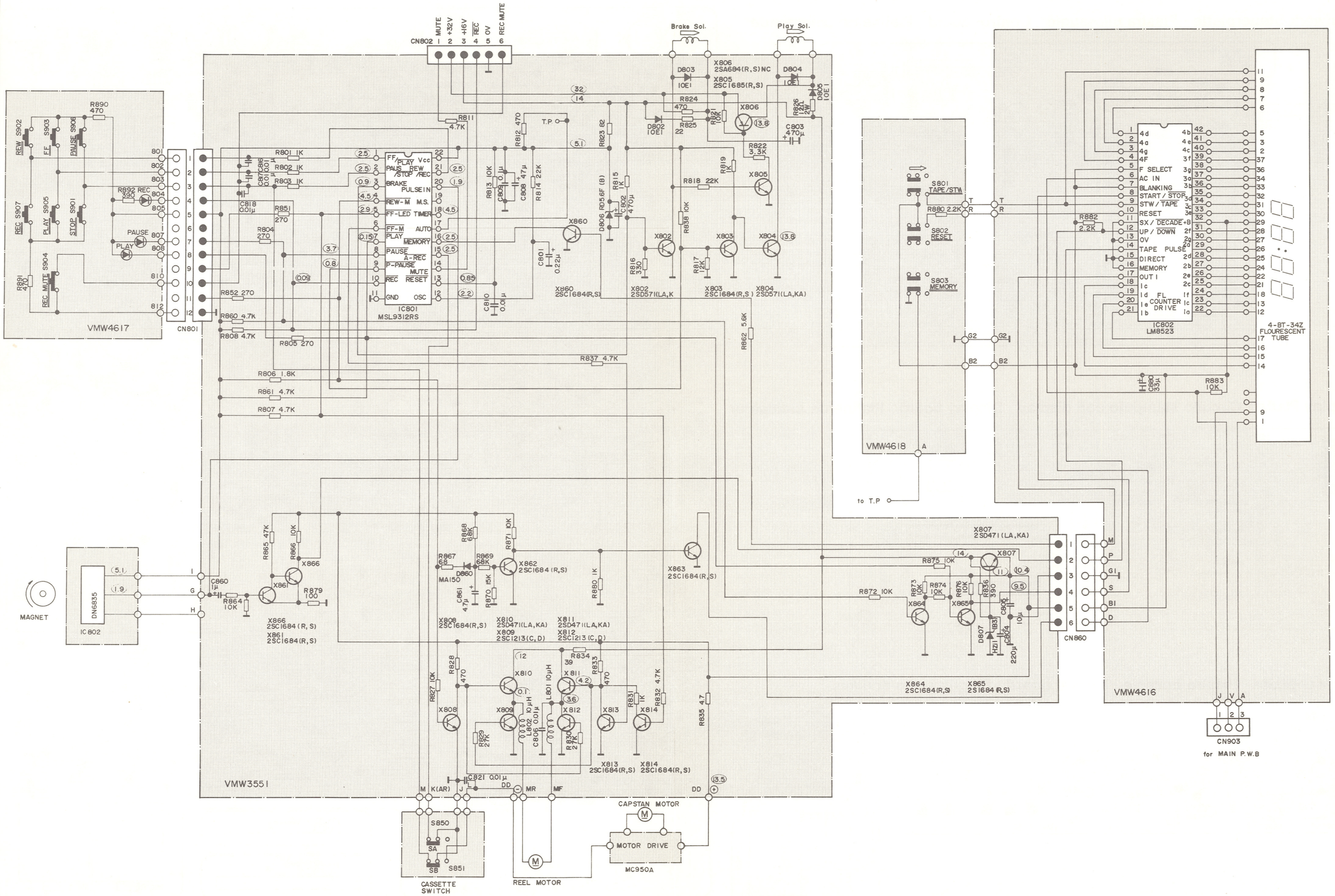

CN802
MUTE
+32V
+16V
REC
0V
REC MUTE
Brake Sol.
Play Sol.
VMW4617
CN801
IC801
MSL9312RS
VMW4618
S801
TAPE/STW
S802
RESET
S803
MEMORY
IC802
LM8523
4-BT-34Z
FLOURESCENT
TUBE
to T.P
VMW4616
CN860
CN903
for MAIN P.W.B
MAGNET
IC802
DN6835
VMW3551
CASSETTE
SWITCH
S850
S851
REEL MOTOR
CAPSTAN MOTOR
MOTOR DRIVE
MC950A

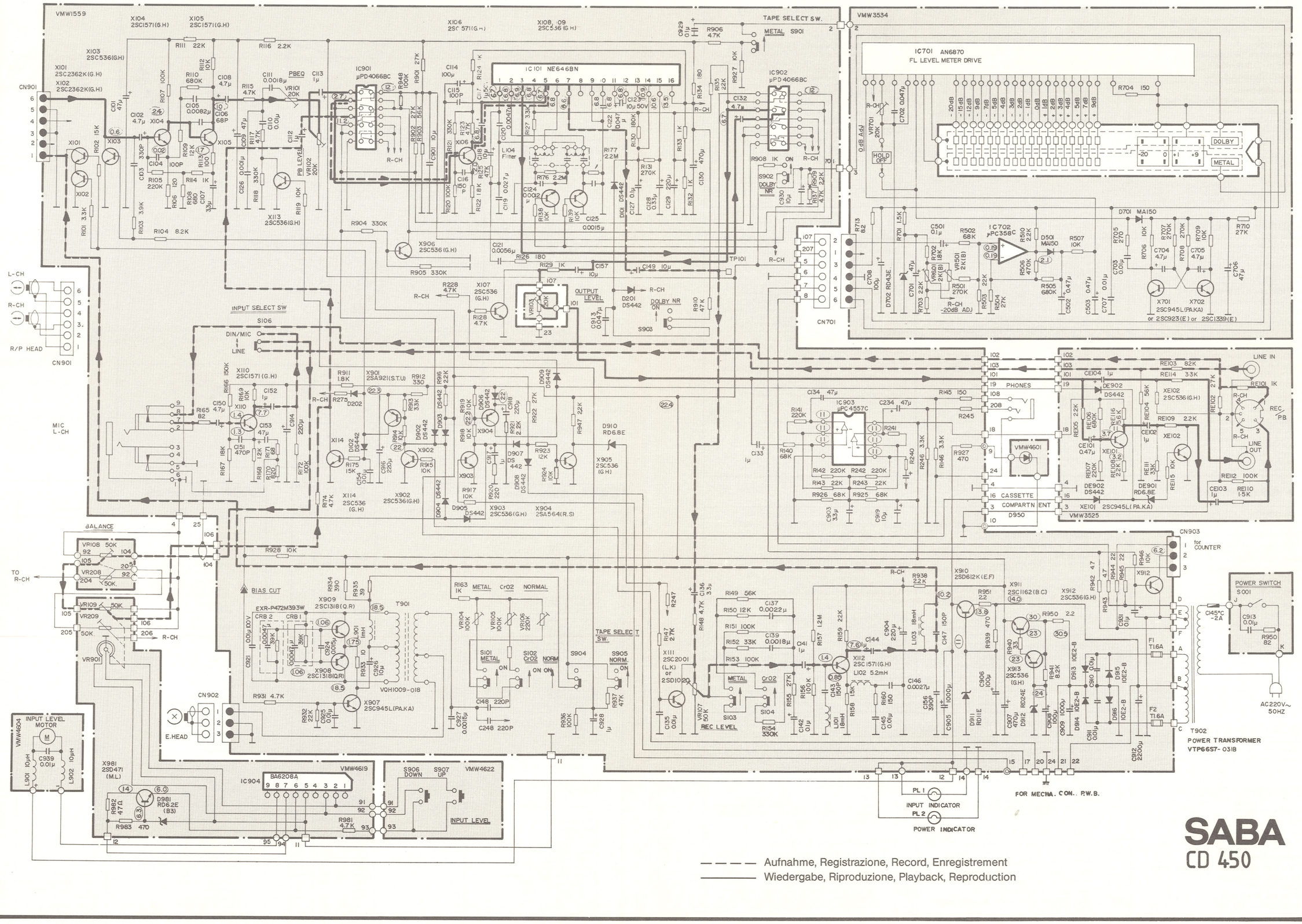

— — — — Aufnahme, Registrazione, Record, Enregistrement

———— Wiedergabe, Riproduzione, Playback, Reproduction

Service-Einstellungen

Pos. No.	Pos. No. ① – ⑩ Seite / Pagina / Page 10
⑪	**1. Bandgeschwindigkeit** 1. Testcassette 3150 Hz wiedergeben 2. Tonschwankungsmesser an Buchse ○—○ 3. Motorpoti auf Sollgeschwindigkeit
⑫	**2. Kopfjustage** 1. Testcassette 6,3 kHz wiedergeben 2. NF-VM an ○—○ Buchse 3. Tonkopfschraube auf max.
① ⑥	**3. Wiedergabepegel** 1. Dolby Testcassette 400 Hz wiedergeben 2. „Tape selector": normal „Dolby NR": off 3. NF-VM an TP 101, 201 4. VR 102, 202 auf 580 mV
	Bandzug Drehmoment-Meßcassette Wiedergabe Aufwickelzug 40–70 p / cm Schneller Vorlauf Aufwickelzug > 80 p / cm Schneller Rücklauf Aufwickelzug > 80 p / cm

Pos. No.	Pos. No. ① – ⑩ Seite / Pagina / Page / 10
⑦	**4. Wiedergabefrequenzgang** 1. Testcassette 333 Hz und 10 kHz wiedergeben 2. „Tape selector": normal 3. NF-VM an Buchse ○—○ 4. VR 101, 201 so einstellen, daß 333 Hz und 10 kHz den gleichen Pegel haben
④ ⑤	**5. Aussteuerungsanzeige** 1. Dolby Testcassette 400 Hz wiedergeben 2. V 701 so einstellen, daß gerade 0 dB Segment leuchtet 3. Generator 1 kHz an Buchse ○—○ 4. Gerät auf Aufnahme und Aussteuerung auf 0 dB einstellen 5. Generator um 20 dB abschwächen 6. VR 501, 601 so einstellen, daß gerade −20 dB Segment aufleuchtet

Pos. No.	Pos. No. ① – ⑩ Seite / Pagina / Page 10
② ⑧ ⑨	**6. Vormagnetisierung** 1. 1 kHz und 10 kHz mit einem Pegel von −20 dB Ansteuerung aufnehmen. „Dolby NR": off 2. NF-VM an Buchse ○—○ 3. Bei Wiedergabe muß der Pegel für beide Frequenzen gleich sein. Falls erforderlich mit VR 104, 105, 106 und VR 204, 205, 206 die Aufnahmevormagnetisierung entsprechend einstellen und wiederholen
③	**7. Aufnahmepegel** 1. Generator 1 kHz an ○—○ Buchse 2. Gerät auf Aufnahme und Aussteuerung auf 0 dB einstellen 3. Pegel muß bei Wiedergabe 0 dB erreichen, sonst Aufnahmepegel mit VR 107, 207 nachgleichen

Regolazioni di servizio

⑪	**1. Velocità del nastro** 1. Riproduzione con cassette di prova 3150 Hz 2. Il misuratore oscillaz. del suono su presa ○—○ 3. Potenziometro motore a velocità nominale
⑫	**2. Messa a punto della testina** 1. Riproduzione con cassette di prova 6,3 Hz 2. NF-VM su presa ○—○ 3. Regolare la tensione d'uscita mass. con la vite testina sonora anteriore
① ⑥	**3. Riproduzione livello** 1. Riprodurre 400 Hz con cassetta livello Dolby® 2. "Tape selector": normal "Dolby NR": off 3. NF-VM su TP 101, 201 4. VR 102, 202 a 580 mV
	Tensione nastro Cassetta misura momento di rotazione Riproduzione Trazione di avvolgimento 40–70 p / cm Avanzamento veloce Trazione di avvolgimento > 80 p / cm Ritorno veloce Trazione di avvolgimento > 80 p / cm

⑦	**4. Banda passante in riproduzione** 1. Riproduzione con cassetta di prova 333 Hz e 10 kHz 2. "Tape selector": normal 3. NF-VM su presa ○—○ 4. Regolare VR 101, 201 in modo tale che i 333 Hz e i 10 kHz abbiano lo stesso livello
④ ⑤	**5. Indicazione di modulazione** 1. Riprodurre cassetta taratura Dolby 400 Hz 2. Regolare V 701 in modo che si illumina appena il settore zero dB 3. Generatore 1 kHz alla boccola ○—○ 4. Regolare l'apparecchio su registrazione e indicazione livello zero dB 5. Attenuare generatore di −20 dB 6. Regolare VR 501, 601 in modo che si illumina appena il settore −20 dB

② ⑧ ⑨	**6. Premagnetizzazione** 1. Registrare le frequenze di 1 kHz e di 10 kHz con un livello di −20 dB. "Dolby NR": off 2. NF-VM su presa ○—○ 3. Nella riproduzione il livello deve essere identico per ambedue le frequenze. Se necessario, correggere la premagnetizzazione di registrazione con VR 104, 105, 106, e VR 204, 205, 206 e ripetere la prova
③	**7. Livello in registrazione** 1. Generatore 1 kHz alla boccola ○—○ e regolare livello su zero dB 2. Regolare l'apparecchio su registrazione e indicazione livello zero dB 3. Il livello in riproduzione deve avere 0 dB, eventualmente correggere il livello di registrazione con VR 107, 207

Service Adjustments

⑪	**1. Tape speed** 1. Reproduce 3150 Hz with test cassette 2. Pitch variation meter on socket ○—○ 3. Set the speed at the motor potentiometer
⑫	**2. Head adjustment** 1. Reproduce 6.3 kHz with test cassette 2. AF-VM on socket ○—○ 3. Head screw for max.
① ⑥	**3. Replay Level** 1. Reproduce 400 Hz with Dolby® level cassette 2. "Tape selector": normal "Dolby NR": off 3. AF-VM on TP 101, 201 4. VR 102, 202 for 580 mV
	Tape tension Torque test cassette Playback Take-up tension 40–70 p / cm Fast forward Take-up tension > 80 p / cm Rapid rewind Take-up tension > 80 p / cm

⑦	**4. Playback frequency response** 1. Reproduce 333 Hz and 10 kHz with test cassette 2. "Tape selector": normal 3. AF-VM on socket ○—○ 4. Adjust VR 101, 201 so that 333 Hz and 10 kHz signal have the same level
④ ⑤	**5. Record level indicator** 1. Dolby test cassette, play back 400 Hz 2. Adjust V 701 so that the 0 dB segment just lights. 3. Connect 1 kHz generator to jack X. 4. Set unit for record mode and set modulation at 0 dB. 5. Attenuate generator by 20 dB. 6. Adjust VR 501, 601 so that the −20 dB segment just lights.

② ⑧ ⑨	**6. Bias** 1. Record 1 kHz and 10 kHz with a level of −20 dB. "Dolby NR": off 2. AF-VM on socket ○—○ 3. The level must be identical for both frequencies during playback. If necessary, appropriately adjust and repeat the recording bias with VR 104, 105, 106 and VR 204, 205, 206
③	**7. Recording level** 1. Connect 1 kHz generator to jack x and set level for 0 dB. 2. Set unit for record mode and set modulation at 0 dB. 3. During playback, the level must reach 0 dB. If necessary, realign the record level using VR 107, 207

Réglages de service

⑪	**1. Vitesse de la bande** 1. Reproduire 3150 Hz avec la cassette de test 2. L'appareil de mesure du miaulement sur la prise ○—○ 3. Régler la vitesse de consigne avec le potentiomètre du moteur
⑫	**2. Réglage de la tête** 1. Reproduire 6,3 kHz avec la cassette de test 2. AC-VM sur prise ○—○ 3. La vis à l'avant de la tête sonore sur max.
① ⑥	**3. Reproduction du niveau** 1. Reproduire 400 Hz avec la cassette Dolby® 2. »Tape selector«: normal »Dolby NR«: off 3. AC-VM sur TP 101, 201 4. VR 102 202 sur 580 mV
	Tirage de la bande Couple de la cassette de mesure Lecture Traction de bobinage 40–70 p/cm Avance rapide Traction de bobinage > 80 p/cm Retour rapide Traction de bobinage > 80 p/cm

⑦	**4. Bande passante à la lecture** 1. Reproduire 333 Hz et 10 kHz avec la cassette de test 2. »Tape selector«: normal 3. AC-VM sur prise ○—○ 4. Régler VR 101, 201 pour egaliser l'amplitude des signaux de 333 Hz et de 10 kHz
④ ⑤	**5. Indication** 1. Reproduire la cassette de test Dolby, 400 Hz 2. Régler V 701 jusqu'à ce que le segment 0 dB s'allume 3. Brancher le générateur 1 kHz sur la prise X 4. Mettre l'appareil sur enregistrement et la modulation sur 0 dB 5. Atténuer le générateur de 20 dB 6. Régler VR 501, 601 jusqu'à ce que le segment −20 dB s'allume

② ⑧ ⑨	**6. Prémagnétisation** 1. Faire un enregistrement de 1 kHz et de10 kHz avec un niveau de −20 dB. »Dolby NR«: off 2. AC-VM sur prise ○—○ 3. A la reproduction, le niveau des deux fréquences doit être le même. Si nécessaire, régler comme il convient la prémagnétisation d'enregistrement avec VR 104, 105, 106 et VR 204, 205, 206
③	**7. Enregistrement du niveau** 1. Brancher le générateur 1 kHz sur la prise X et régler la modulation sur 0 dB 2. Mettre l'appareil sur enregistrement et la modulation sur 0 dB 3. Le niveau doit atteindre 0 dB à la reproduction, éventuellement compenser, le niveau d'enregistrement avec VR 107, 207

Einstell-Lageplan · Dislocazione regolatori di servizio · Positionplan · Plan de position

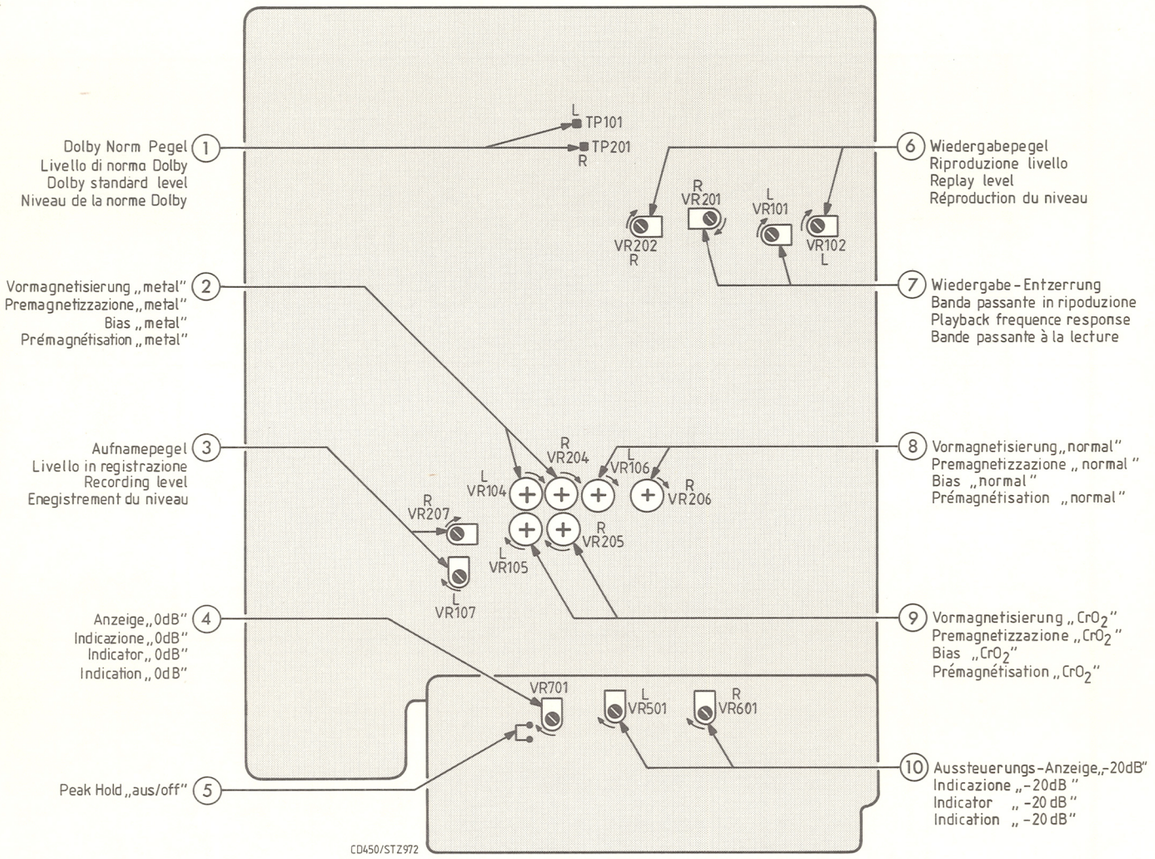

SABA Ersatzteilliste	CD 450	T 171	Seite 1
Position	Teil / Bemerkungen	Best.-Nr.	Preisgruppe
	Verpackung		
	Versandkarton	4900 033 701	BD
	Polster kpl.	4900 033 702	AO
	Gehäuse		
	Frontplatte kpl.	4900 033 703	BW
	Gehäuserückwand	4900 033 720	AY
	Gehäuseoberteil	4900 033 725	BL
	Cassettenfachabdeckung	4900 033 721	BB
	Cassettenhalter	4900 033 722	AO
	Drehfeder, links	4900 033 766	AE
	Drehfeder, rechts	4900 033 767	AE
	Cassettenführung, links	4900 033 723	AG
	Blattfeder	4900 033 768	AF
	Cassettenführung, rechts	4900 033 724	AH
	Blattfeder	4900 033 769	AC
	Netzschaltknopf kpl.	4900 033 709	AR
	Schiebeknopf Input, Output	4900 033 726	AG
	Druckknopf		
	Schnellauf	4900 033 710	AK
	Play	4900 033 711	AK
	Stop	4900 033 712	AK
	REC	4900 033 713	AK
	Pause	4900 033 714	AK
	REC, MUTE	4900 033 715	AK
	EJECT	4900 033 719	AK
	INPUT, DOLBY NR	4900 033 704	AG
	MEMORY, RESET, TAPE	4900 033 716	AE
	Fuß	4900 033 718	AF
	Gehäuseschraube	4900 027 587	AC
	Anzeigefenster	4900 033 770	AM
	Halterung kpl.	4900 033 717	AW
	Aussteuerungszeiger	4900 033 708	AE
	Seil	4900 033 771	AC
	Zugfeder	4900 033 772	AB
	Seilrolle	4900 033 773	AA
	Achse	4900 033 774	AA
	Motor-Seilrolle	4900 033 775	AE
	Aussteuerungswippe	4900 033 707	AM
	Abdeckung	4900 033 706	AG
	Netzschaltstange	4900 033 776	AG
	Cassettenhalter, innen	4900 033 778	AW
	Querhebel, rechts	4900 026 293	AG
	Querhebel, links	4900 033 779	AH
	Einsatz	4900 033 780	AK
	Dämpfungsteil kpl.	4900 033 786	AW
	Hebel	4900 033 787	AI
	Druckfeder, Dolby-Taste	4900 033 791	AA
	Druckfeder, Eject-Taste	4900 033 792	AC

SABA Ersatzteilliste	CD 450	T 171	Seite 2
Position	Teil / Bemerkungen	Best.-Nr.	Preisgruppe
	Laufwerk		
1	Andruckrolle	4900 033 727	AM
2	Drehfeder	4900 033 794	AC
3	Bandteller, rechts	4900 033 728	AO
4	Bandteller, links	4900 033 729	AI
5	Abdeckkappe	4900 033 795	AC
6	Kupplungsunterteil	4900 026 362	AD
7	Druckfeder	4900 026 363	AD
8	Grundplatte	4900 026 359	AM
9	Schnellaufrad	4900 033 730	AZ
10	Drehfeder	4900 026 402	AD
11	Bremsplatte	4900 033 796	AF
12	Bremsgummi	4900 033 731	AB
13	Drehfeder	4900 033 797	AC
14	Stopscheibe	4900 033 798	AA
15	Schaltgrundplatte, links	4900 033 799	AO
16	Schaltgrundplatte, rechts	4900 033 800	AL
17	Sperrhebel	4900 033 801	AG
18	Umlenkhebel	4900 033 802	AG
19	Play-Hebel	4900 033 804	AH
20	Pausenhebel	4900 033 805	AC
21	Zählwerkzwischenrad	4900 026 875	AL
22	Zählwerkriemen	4900 033 732	AG
23	Kopfplatte	4900 026 353	AF
24	Distanzrolle	4900 026 357	AD
25	Pausenhebel-Drehfeder	4900 033 811	AC
	Drehfeder für Andruckmagnet	4900 033 817	AC
	Drehfeder für Bremsmagnet	4900 033 819	AC
	Elektrische Bauteile		
28	Tonkopf	4900 033 733	BG
29	Löschkopf	4900 033 734	AY
30	Druckfeder	4900 026 355	AC
31	Schraube	4900 026 420	AA
32	Wickelmotor	4900 033 735	BM
33	Riemenscheibe	4900 026 367	AI
34	Schraube	4900 027 623	AF
	Tonwellen Motor	4900 033 738	CL
	Andruckmagnet	4900 033 736	BC
	Bremsmagnet	4900 033 737	AZ
	Kopfhörer Buchse kpl.	4900 033 740	AM
	Mikrofon Buchse	4900 033 833	AO
	Schalter S 101, 102 Tape Select	4900 033 741	BA
	Schalter S 106, 206 Input Select, Dolby	4900 033 742	AR
	Schalter S 801, 803 Tape Stw, Memory	4900 033 743	AL
	Schalter S 802 Reset	4900 033 744	AL
	Druck-Schalter S 906, S 907 Input Level	4900 033 834	AH
	Druck-Schalter S 901,902, 903, 904 Schnellauf, Stop	4900 033 835	AH
	Druck-Schalter S 905, 906 Play, Pause	4900 033 836	AO
	Druck-Schalter S 907 Rec.	4900 033 837	AH
	Buchsenleiste Cinch, DIN	4900 026 265	AF
	Netzschalter, S 001	4900 033 838	AP
	Netzkabel	4900 025 702	AT

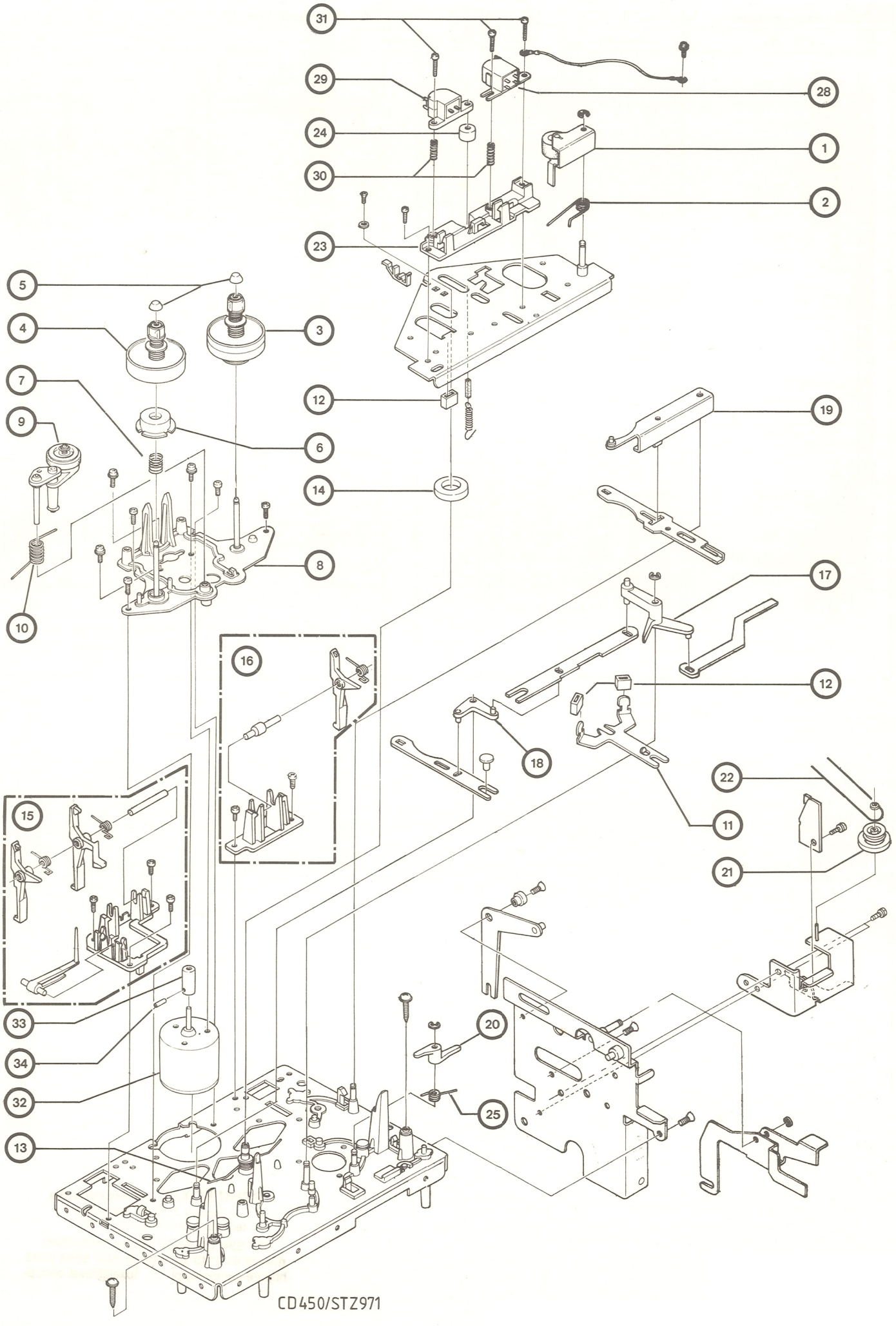

CD450/STZ971

Position	Teil	Bemerkungen	Best.-Nr.	Preis-gruppe
	Zugentlastung		4900 026 328	AF
	Zählwerkanzeige		4900 033 748	BO
	Aussteuerungsanzeige		4900 033 747	BZ
	Transformator			
	Netztrafo T 902		4900 033 739	BW
	Spulen, Filter			
	L 101, 201, 103, 203		4900 033 839	AH
	L 102, 202		4900 033 840	AH
	L 104, 204		4900 033 841	AR
	L 901, 902, 801, 802	10 µH	4900 022 236	AG
	CR Block 1, 2		4900 033 842	AC
	T 901 Oszillator		4900 033 843	AI
	L 901 Oszillator		4900 033 844	AH
	Integrierte Schaltung			
	IC 101, 201	NE 646 N	4900 033 749	BA
	IC 901, 902	UPD 4066 C	4900 025 547	AP
	IC 903	UPC 4557 C	4900 026 497	AP
	IC 904	BA 6208 A	4900 033 750	AS
	IC Counter	LM 8523 H	4900 033 845	BU
	IC 801	MSL 9312 RS	4900 033 751	BG
	IC 802	DN 6835	4900 026 394	AP
	IC 701 Meter	AN 6870	4900 033 846	BP
	Transistoren			
	X 101,102,201,202	2 SC 2362 K (G,H)	4900 027 642	AG
	X 103,203,107,207,108,208,109, 209,113,213,114,214,902,903, 905,906,912,913	2 SC 536 (G,H)	4900 033 752	AE
	X 104,204,105,205,106,206,110, 210,112,212	2 SC 1571 (G,H)	4900 027 644	AF
	X 111, 211	2 SC 2001 (L,K)	4900 028 538	AF
	X 901	2 SA 921 (T,U)	4900 033 753	AH
	X 904	2 SA 564 (R,S)	4900 026 507	AL
	X 907, XE 101, 201	2 SC 945 L (PA,KA)	4900 027 646	AF
	X 908, 909	2 SC 1318 (QR)	4900 033 754	AG
	X 911	2 SC 1162 (B,C)	4900 026 498	AM
	X 910	2 SD 612 K (E,F)	4900 027 648	AL
	X 981,807,810,811	2 SD 471 (LA,KA)	4900 033 756	AG
	X 802, 804	2 SD 571 (LA,KA)	4900 033 757	AI
	X 803,808,813,814,860,861,862, 863,864,865,866	2 SC 1684 (R,S)	4900 033 758	AF
	X 805	2 SC 1685 (R,S)	4900 033 759	AF
	X 806	2 SA 684 (R,S)NC	4900 033 760	AI
	X 809, 812	2 SC 1213 (C,D)	4900 026 501	AL
	X 701, 702	2 SC 945 L (QA,PA)	4900 033 847	AF

Position	Teil	Bemerkungen	Best.-Nr.	Preis-gruppe
	Dioden, Gleichrichter			
	D 101,201,102,202,901,902,903, 904,905,906,907,908,909, DE 902, 903	DS 442	4900 027 652	AF
	D 910, DE 901	RD 6,8 E (B3)	4900 029 861	AF
	D 911, 807	HZ 11 B 3	4900 033 762	AF
	D 912	RD 24 E (B3)	4900 033 763	AG
	D 913, 914, 915, 916	10 E 2-B	4900 027 654	AF
	D 981	RD 6,2 E (B3)	4900 024 325	AF
	D 802, 803, 804, 805	10 E 1-B	4900 026 520	AF
	D 806	RD 5,1 FB	4900 026 515	AK
	D 860, 501, 601, 701	MA 150	4900 020 209	AC
	D 702	RD 4,3 E (B3)	4900 027 656	AF
	LD 702, LED		4900 033 848	AP
	Potentiometer			
	VR 109/209/901	Input Level	4900 033 849	BR
	VR 103 / 203	Output Level	4900 033 850	AP
	VR 108 / 208	Input Balance	4900 033 851	AR
	VR 101,201,102,202,107,207,701	20 K Ohm	4900 026 909	AG
	VR 104, 204, 105, 205	100 K Ohm	4900 026 526	AH
	VR 106, 206	220 K Ohm	4900 026 525	AH
	VR 501, 601	2 K Ohm	4900 026 524	AG
	Widerstände (Sonderwerte)			
	R 713, 982	8,2 Ohm 1/2 W	4900 033 852	AC
	R 825	22 Ohm 1/2 W	4900 033 853	AC
	R 835	4,7 Ohm 1/4 W	4900 033 854	AB
	R 950, 951	2,2 Ohm 1/4 W	4900 033 855	AB
	R 950 (Netzschalter)	82 Ohm 1/4 W	4900 033 856	AC
	R 826	12 Ohm 2 W	4900 033 857	AF
	R 823	82 Ohm 2 W	4900 033 858	AE
	Kondensatoren (Sonderwerte)			
	C 913	0,01 µF/250 V	4900 029 195	AL
	C 912	2200 µF/25 V	4900 033 859	AN
	Lampe			
	Lampe, Input Level		4900 033 860	AK
	Halterung		4900 033 861	AF
	Lampe, Netzschalter		4900 033 862	AL
	Zubehör			
	Anschlußkabel	RVK 2	6682 102 004	AW
	VSO 400509813 R	Änderungen vorbehalten		